MOLL-MOTOR

DIE MECHATRONISCHE ANTRIEBSTECHNIK

Datenblatt für Polumschaltbare Motoren

datasheet for double speed motors

Teilenummer: *article code:* Y3PV-90L4/8B5Z-DK

Elektrische Daten / *electrical data*

Frequenz *frequency*	50		[Hz]
Bemessungsspannung *rated motor voltage*	400		[V]
Schaltung *connection*	Y	YY	
Polzahl *number of poles*	8	4	
Bemessungsleistung Pn *rated motor power Pn*	0,3	1,5	[kW]
Bemessungsdrehzahl n *rated speed n*	645	1390	[min^{-1}]
Bemessungsstrom In *rated motor current In*	1,55	3,3	[A]
Bemessungsmoment Mn *rated motor torque Mn*	4,44	10,3	[Nm]
Wirkungsgrad bei 100%-Last *efficiency 100%-load*	57	78	[%]
Leistungsfaktor cos ϕ bei 100%-Last *power factor cos φ 100%-load*	0,49	0,84	[-]
Maximal-/Bemessungsstrom Ia/In *maximum-/rated motor current Ia/In*	7,5	5	[-]
Kipp-/Bemessungsmoment Mk/Mn *breakdown-/rated motor torque Mk/Mn*	1,9	1,5	[-]

Mechanische Daten / *mechanical data*

Trägheitsmoment Jmot *moment of inertia Jmot*	-		[kgm²]
Schalldruckpegel LpA (r=1m) 50Hz / 60Hz *noise level LpA(r=1m) 50Hz / 60Hz*	-	-	[dB]
Schwingstufengröße *vibration severity grade*	A		

Ausführungen / *versions*

Lagertype A/B-Seite *DE/NDE bearing design*	6205-2RZ CM	6205-2RZ CM
Farbe, Farbton *color, paint shade*	RAL7030 (Steingrau) *RAL 7030 (stone grey)*	
Endanstrich *coating (paint finish)*	- -	

Bemerkungen / *remarks*

Allgemeine Daten / *general data*

Baugröße *size*	90L	
Bauform *type of construction*	B5	
Klemmkastenlage *terminal box position*	- -	
Gewicht *weight*	14	[kg]
Gehäusematerial *frame material*	Aluminium *aluminum*	
Schutzart *degree of protection*	IP55	
Isolationsklasse *insulation class*	155(F) nach 130(B) *155(F) to 130(B)*	
Betriebsart *duty type*	S1=Dauerbetrieb *S1=continuous duty*	
Drehrichtung *direction of rotation*	bidirektional *bidirectional*	
Kühlart *method of cooling*	IC411 - Eigenbelüftet *IC411 - self ventilated*	

Umgebungsbedingungen / *environmental conditions*

Umgebungstemperatur *ambient temperature*	-20°C - +40°C	
Höhe über Meeresspiegel *altitude above sea level*	1000	[m]

Explosionsschutz / *explosion protection*

Zündschutzart *type of ex-protection*	keine *none*	

Zusatzoptionen / *additional options*

Z-DK	Motorschutz durch Drillingskaltleiter *Ptc protection*

Technische Änderungen vorbehalten. Es können Abweichungen von kalkulierten- und Leistungsschilddaten entstehen.
Technical and ordering data are subject to change. There may be discrepancies between calculated and rating plate data.

MOLL-MOTOR

DIE MECHATRONISCHE ANTRIEBSTECHNIK

Maßblatt für Polumschaltbare Motoren

dimensions for double speed motors

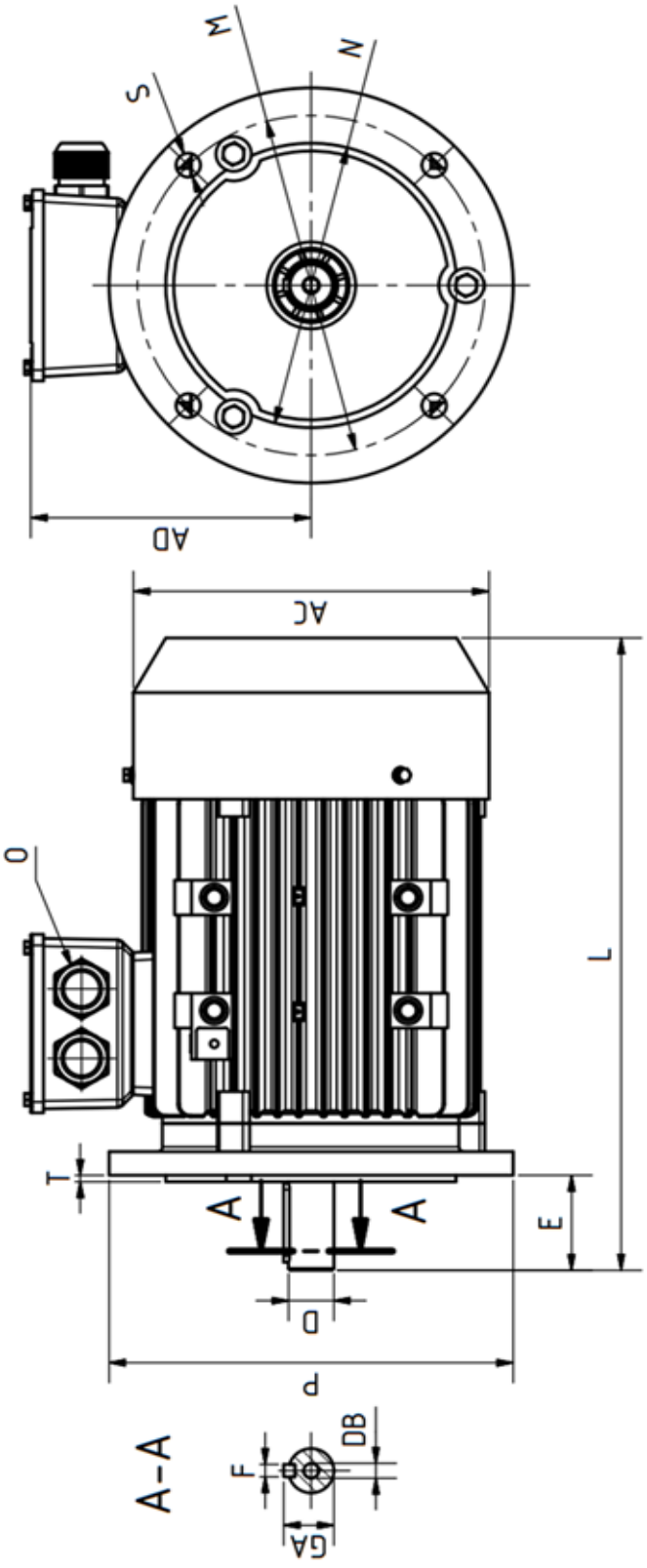

Teilenummer: Y3PV-90L4/8B5Z-DK
article code:

Abmessungen [mm]
Overall dimensions [mm]

D	E	F	GA	M	N	P	S	T	DB	O
24	50	8	27	165	130	200	12	4	M8x19	1xM25x1,5 1xM20x1,5

AC	AD	L
175	144	340

Technische Änderungen vorbehalten.
Subject to change without prior notice

Version 092020